Pelsan

HDK Atölye Armatürleri

HDK Highbay Luminaires

Teknik Çizim

Technical Drawing

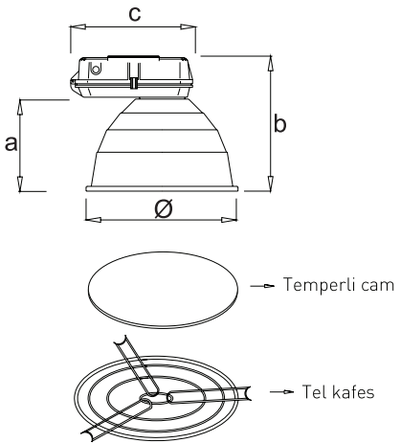

Mekanik Özellikler

Isı değişiminden etkilenmeyen cam elyaf katkılı fiberglas gövdeye sahiptir. Paslanmaz çelikten imal edilmiş mandal mevcuttur.

Optik Özellikler

Sararma ve renk değiştirme olmadan armatürün ömrü boyunca optik özelliklerini koruyan eloksal kaplı yüksek saflıkta alüminyum reflektör

Elektriksel Özellikler

EN 60923 ve EN 61347-2-9 standartlarına uygun düşük güç kayıplı manyetik balast. EN 61347-2-1 standardına uygun seri ateşleyici. Lamba sabitleme vidalı EN60238 standardına uygun edison vidalı duy. 1,5 mm² kesitli bakır üzeri silikon kaplı kablo. Sökülebilir elektriksel kit (balast-ateşleyici-kondansatör). 2,5mm² kesitli kablo montajına uygun yanmaz çıkış klemensi

Opsiyonlar

Zaman ayarlı ateşleyici uygulaması
Isıl anahtarlı manyetik balast uygulaması Kondansatör uygulaması LRM 500 acil aydınlatma kit modül uygulaması. PC reflektör uygulaması. Tel kafes ve temperli cam uygulaması

*Reflektör, Tel kafes, Cam hacim ve ağırlığa dâhil edilmemiştir.

Mechanical Specifications

Thermal resistant glass fibre reinforced plastic frame. Stainless steel latch

Optical Specifications

High purity anodized aluminium reflector maintaining its optical properties throughout lifetime of the luminaire without yellowing or discoloration

Electrical Specifications

EN 60923 - EN 61347-2-9 standards compliant low-loss magnetic ballast. EN 61347-2-1 standards compliant series igniter. EN60238 standard compliant Edison screw lamp holder with lamp fixing screw. 1,5 mm² cross-sectioned silicone coated copper wire. Removable electrical set (ballast-igniter-capacitor). non-flammable connector terminal suitable for 2,5mm² cross-sectioned cable installation

Options

Timer igniter application. Magnetic ballast with thermal cut-out. Capacitor application. LRM-500 emergency lighting unit application. Wire mesh and tempered glass application

*Reflector, Wire Mesh, Glass are not included in volume and weight

Işık Şiddeti Dağılım Eğrisi

Light Distribution Curve

5212 2651

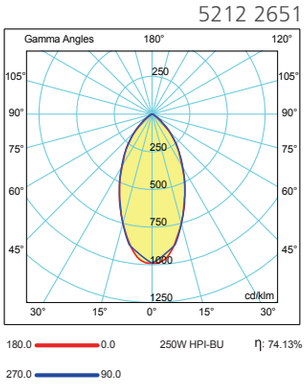

Konik Diyagram

Conic Diagram

5212 2651

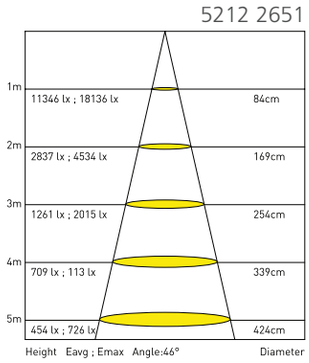

Kullanım Alanları Fields of Application

Armatürlere ait büyüklükler Product Details

Ürün Kodu *Code No*	Tip *Type*	Güç *Power* (W)	Lamba Tipi *Lamp Type*	Işık Akısı *Luminous Flux* (lm)	Ateşleyici Igniter (W)	Kondansatör *Capasitör* (µF±10 250 V)	Boyutlar *Dimensions* (mm) a b c Ø	Ağırlık *Weight* (kg)	Hacim *Volume* (m³)	Duy *Base*	Koli Adedi *Pcs/Pack*	Balast Tipi *Ballast Type*
5212 2651	HDK	250	SON	25000	70-400	32	320x450x320x500	21	0.080752	E40	4	Magnetic
5212 2631	HDK	400	SON	47000	70-400	45	320x450x320x500	26	0.080752	E40	4	Magnetic
5212 2651	HDK	250	HPI-BU	19000	70-400	32	320x450x320x500	21	0.080752	E40	4	Magnetic
5212 2661	HDK	400	HPI-BU	34000	70-400	35	320x450x320x500	22	0.080752	E40	4	Magnetic
5213 9010	HDK PC	160	ML	3100	-	-	260x400x320x412	8	0.080752	E27	4	-
5213 9071	HDK PC	150	CDM-T	12000	70-400	20	260x400x320x412	16.3	0.080752	G12	4	Magnetic
5213 9081	HDK PC	250	HPI-BU	19000	70-400	32	260x400x320x412	21	0.080752	E40	4	Magnetic

CE TSE 230V 50-60Hz F IP 65 650° EN 60598-2-1